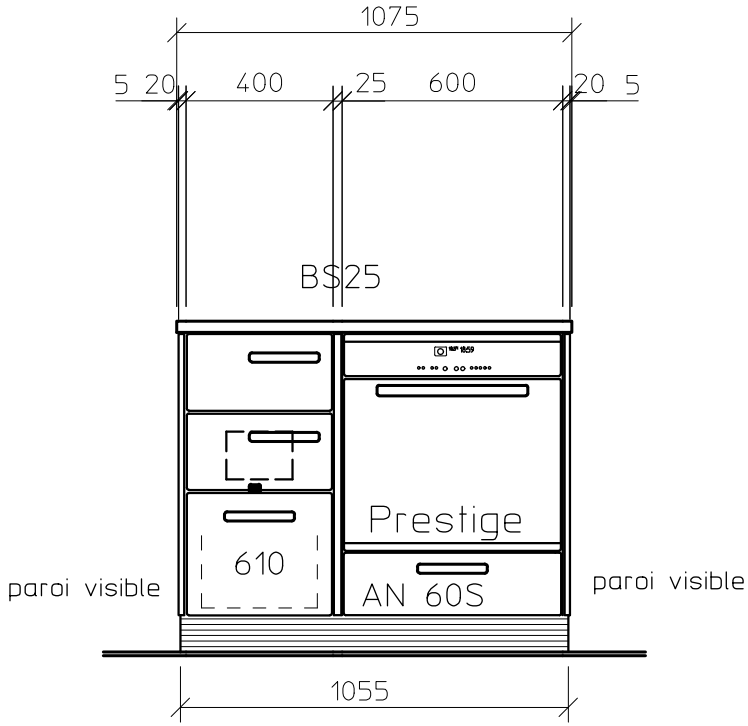

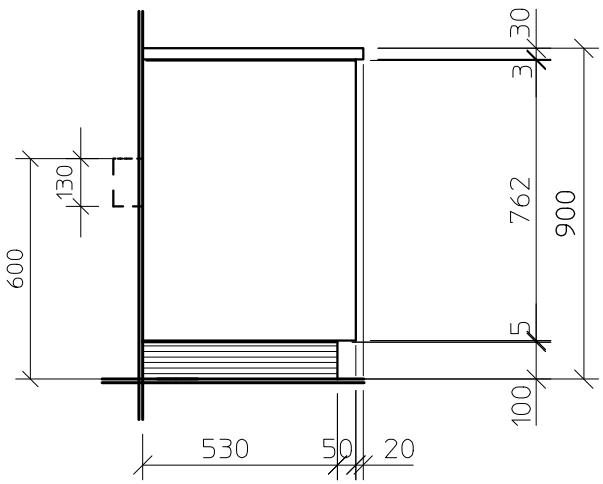

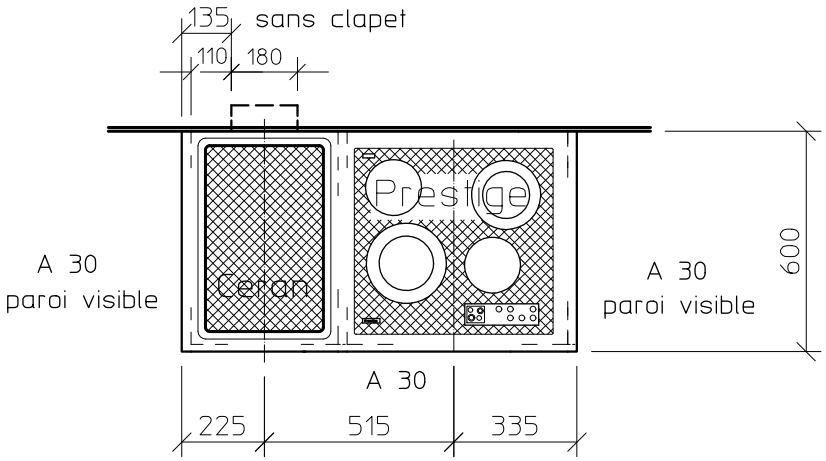

recouvrement acier inoxydable

soubassement émaillée noir mat

dessiné par:	11.03.02 JL			
modifié par:				

Cher client,
Votre installation sera produite selon ce plan.
Veuillez s.v.p. contrôler attentivement tous les détails.
Toute modification ou correction est possible uniquement dans les 5 jours à partir de la date de notre confirmation de commande.
Lors du montage, veuillez respecter les prescriptions de la police du feu.
Les buses de fumées sont à raccorder de manière étanche et en cas de prolongement, elles doivent être isolées.

Tiba CH-4410 Liestal

exécution spéciale:

extern	Ab	Ke	intern

Sachb.VB: 205

End-kontrolle:

commande-no.

0065047_000

commission:
TIBA AG Ausstellungsraum/Konsignation
2006 Neuchatel